СХЕМА МОНТАЖА ФОРЗА БИО 3

Порядок проведения монтажных работ:

1. Отрывка котлована 1,5 м h = 1,15 м.
2. Засыпка и уплотнение песчаной подушки толщиной 100 мм.
3. Установка изделия на песчаную подушку.
4. Обратная засыпка пазух котлована песком, с одновременной заливкой воды внутрь изделия.
5. Подключение к электросети.
6. Запуск изделия в эксплуатацию.

При монтаже:

1. Расход песка – 1,7 м³.
2. Расход воды – 0,9 м³.
3. Объём котлована – 2,58 м³.

Разрез по котловану А–А

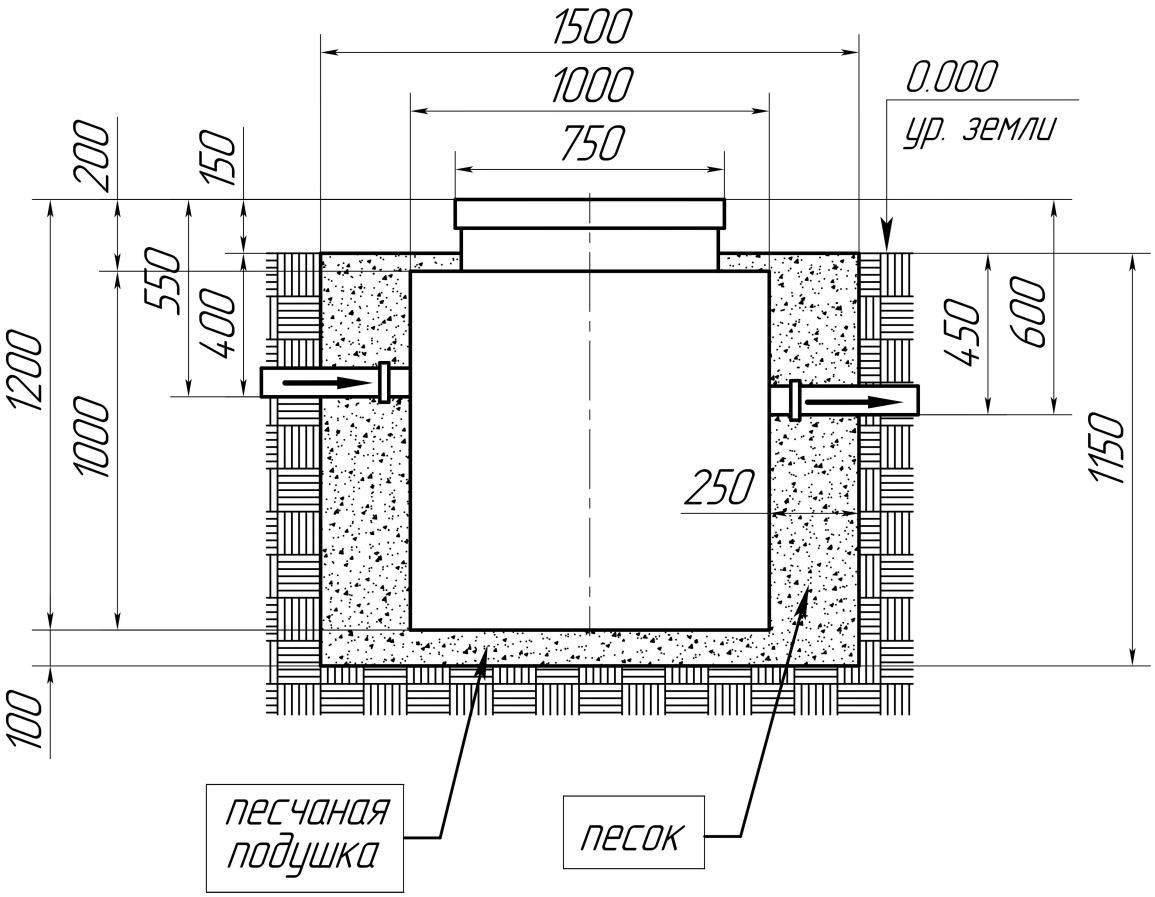

Вид сверху

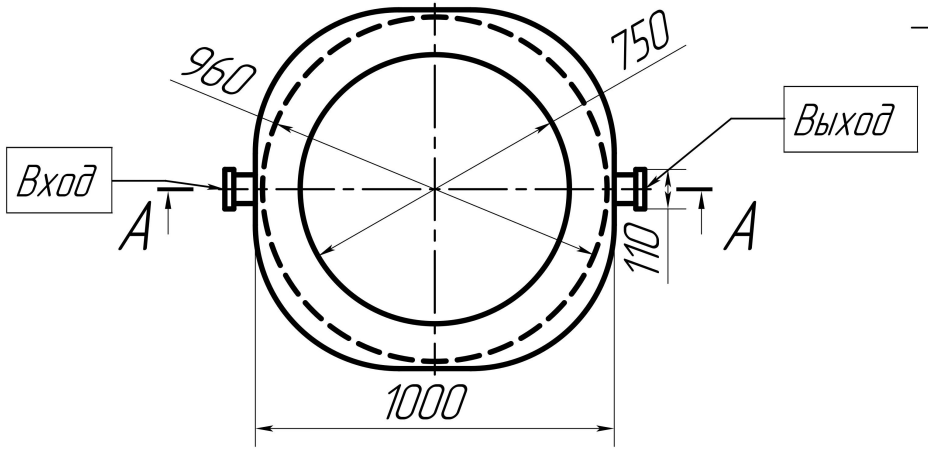

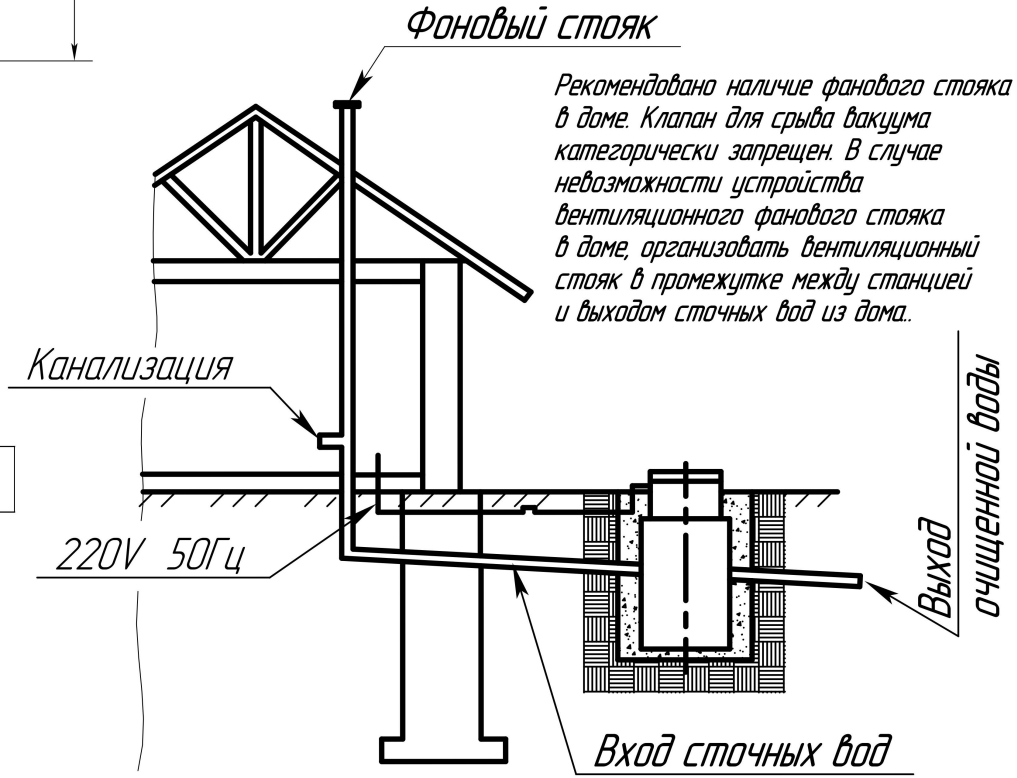

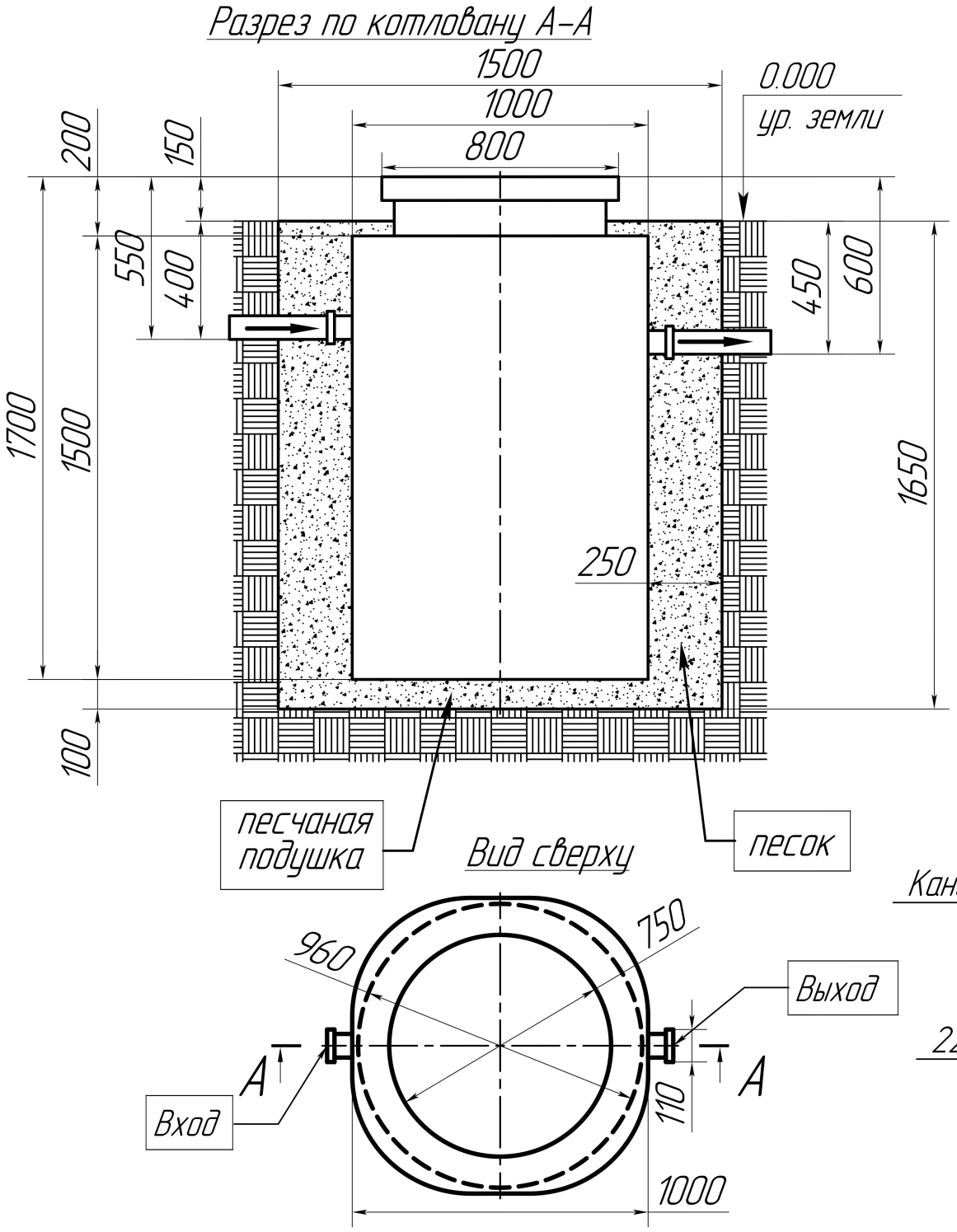

СХЕМА МОНТАЖА ФОРЗА БИО 4

Порядок проведения монтажных работ:

1. Отрывка котлована 1,5 м h = 1,65 м.
2. Засыпка и уплотнение песчаной подушки толщиной 100 мм.
3. Установка изделия на песчаную подушку.
4. Обратная засыпка пазух котлована песком, с одновременной заливкой воды внутрь изделия.
5. Подключение к электросети.
6. Запуск изделия в эксплуатацию.

При монтаже:

1. Расход песка – 2,4 м³.
2. Расход воды – 1,2 м³.
3. Объём котлована – 3,7 м³.

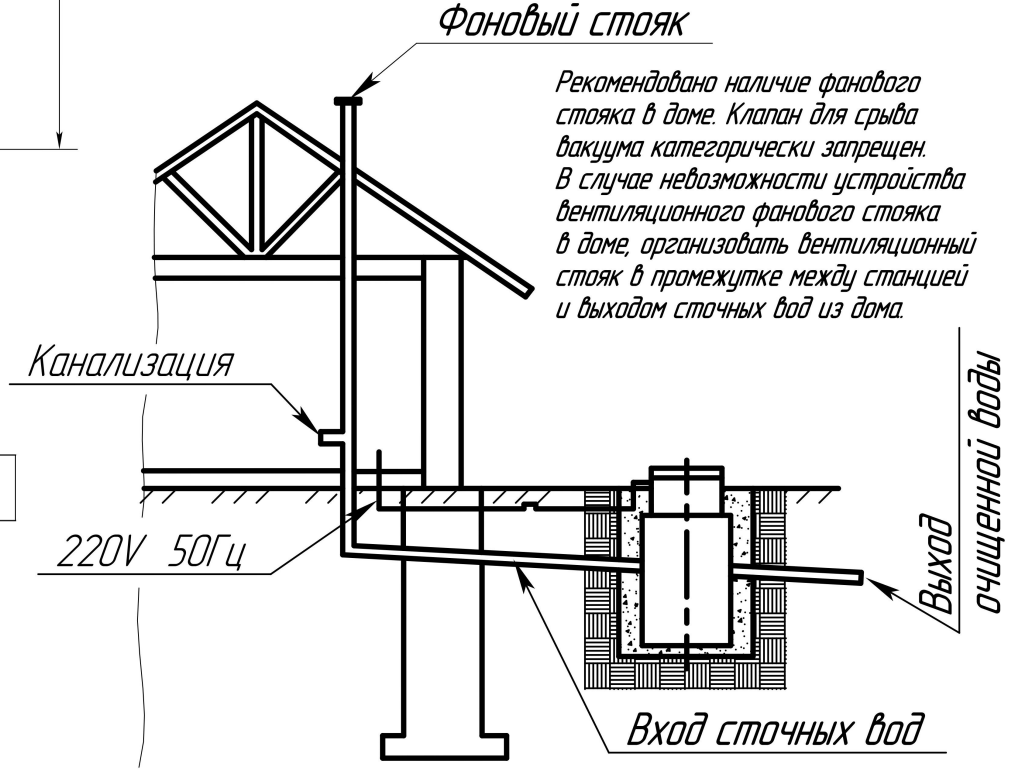

СХЕМА МОНТАЖА ФОРЗА БИО 5

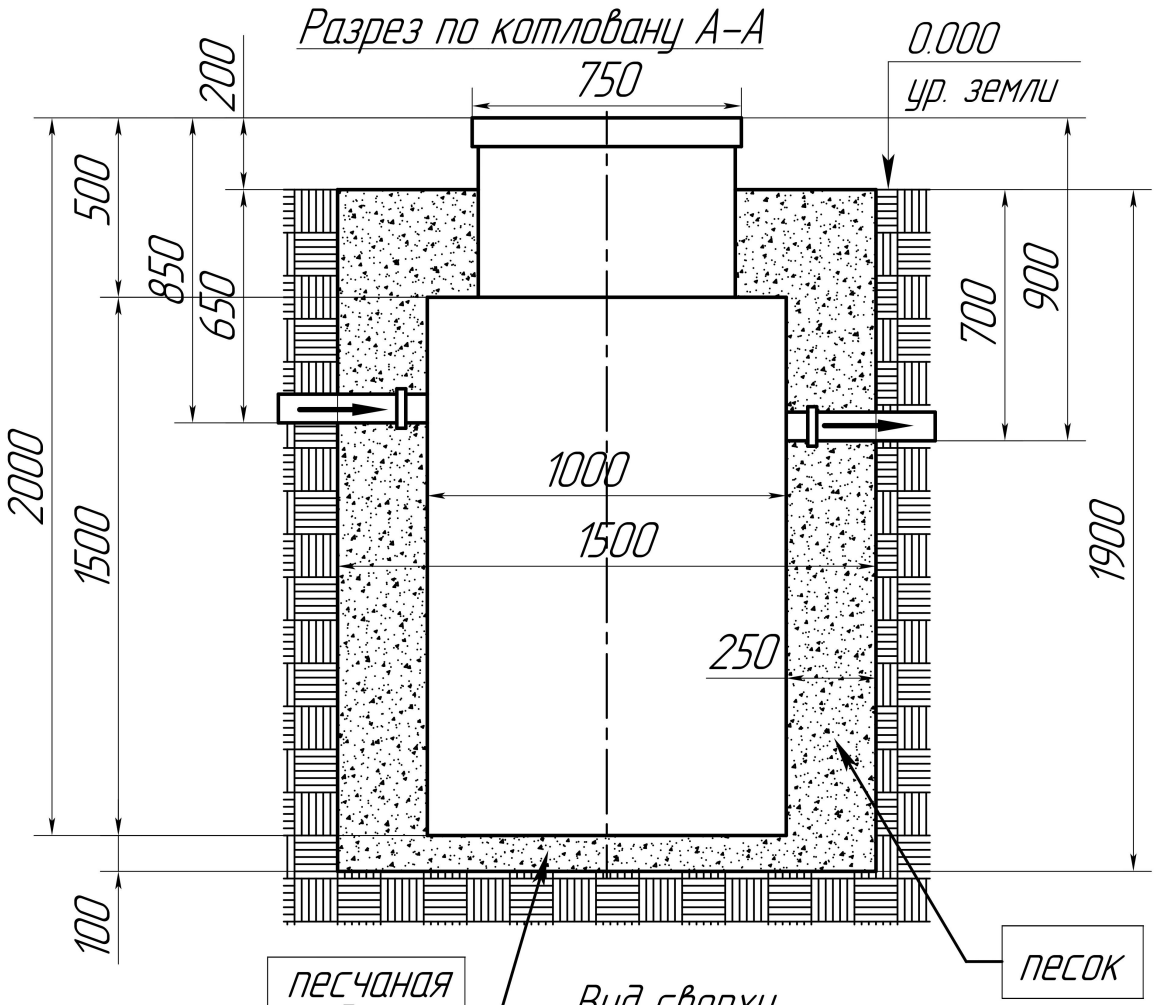

Порядок проведения монтажных работ:

1. Отрывка котлована 1,5 м h = 1,9 м.
2. Засыпка и уплотнение песчаной подушки толщиной 100 мм.
3. Установка изделия на песчаную подушку.
4. Обратная засыпка пазух котлована песком, с одновременной заливкой воды внутрь изделия.
5. Подключение к электросети.
6. Запуск изделия в эксплуатацию.

При монтаже:

1. Расход песка – 2,8 м³.
2. Расход воды – 1,2 м³.
3. Объём котлована – 4,27 м³.

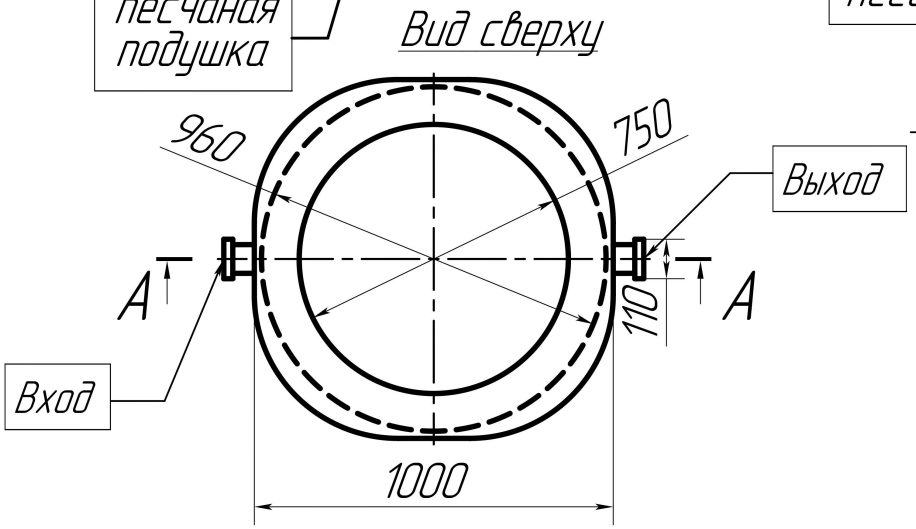

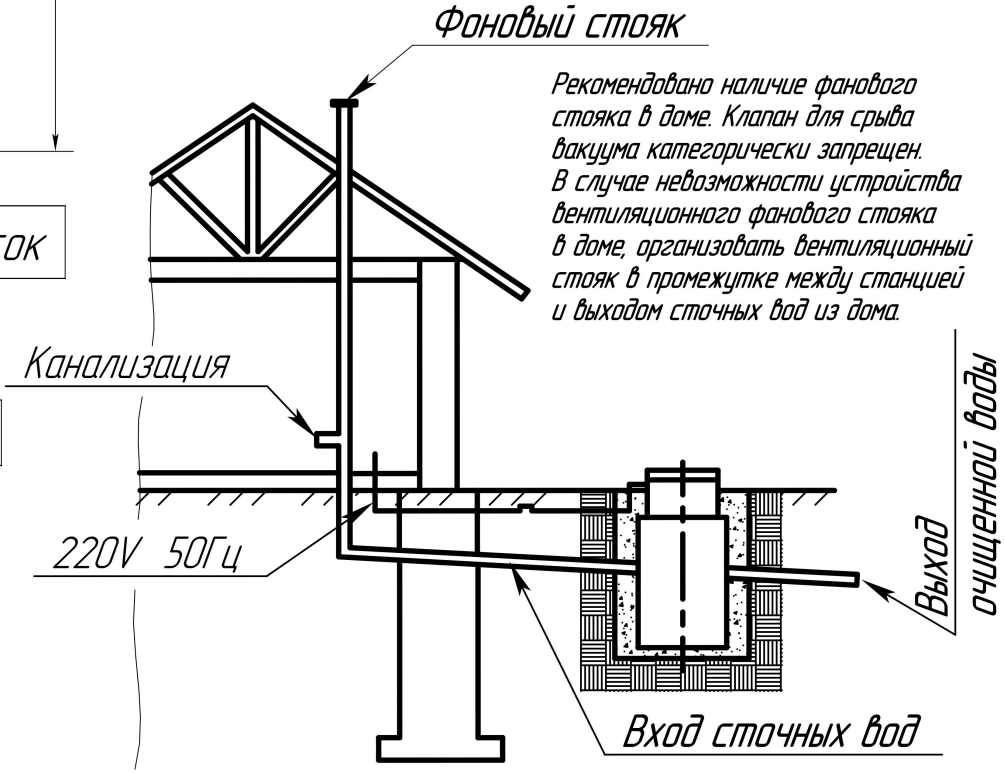

СХЕМА МОНТАЖА ФОРЗА БИО 6-8

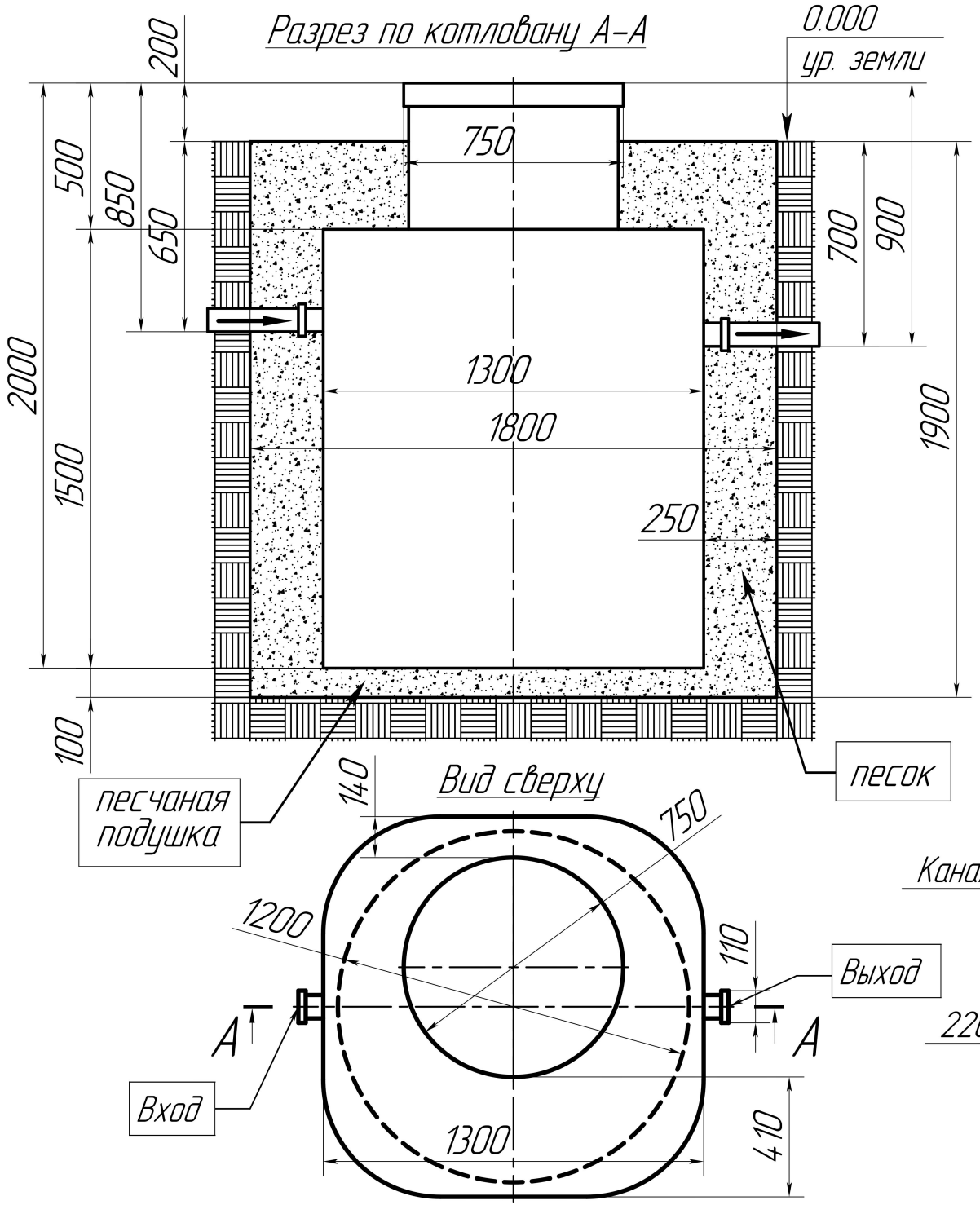

Порядок проведения монтажных работ:

1. Отрывка котлована 1,8 м h = 1,9 м.
2. Засыпка и уплотнение песчаной подушки толщиной 100 мм.
3. Установка изделия на песчаную подушку.
4. Обратная засыпка пазух котлована песком, с одновременной заливкой воды внутрь изделия.
5. Подключение к электросети.
6. Запуск изделия в эксплуатацию.

При монтаже:

1. Расход песка – 2,8 м³.
2. Расход воды – 1,6 м³.
3. Объём котлована – 6,1 м³.

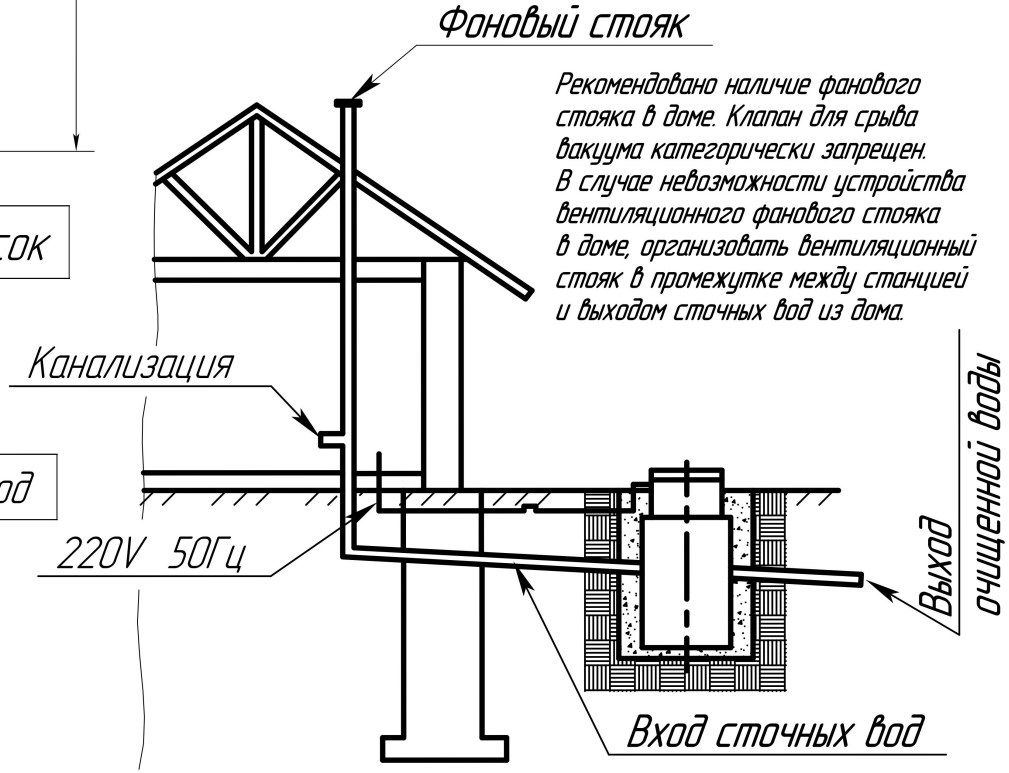

СХЕМА МОНТАЖА ФОРЗА БИО 10-12

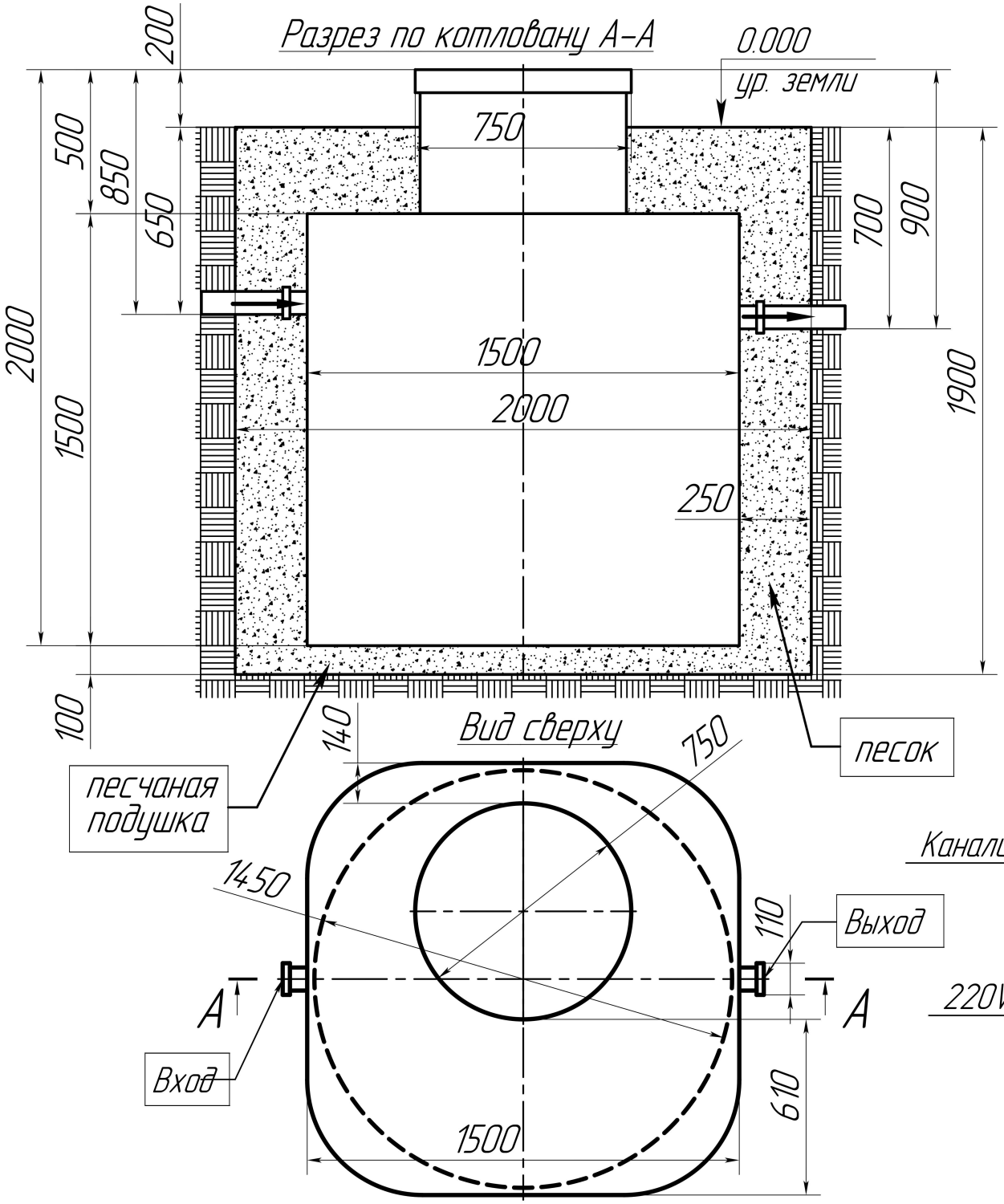

Порядок проведения монтажных работ:

1. Отрывка котлована 2,0 м h = 1,9 м.
2. Засыпка и уплотнение песчаной подушки толщиной 100 мм.
3. Установка изделия на песчаную подушку.
4. Обратная засыпка пазух котлована песком, с одновременной заливкой воды внутрь изделия.
5. Подключение к электросети.
6. Запуск изделия в эксплуатацию.

При монтаже:

1. Расход песка – 2,8 м³.
2. Расход воды – 2,0 м³.
3. Объём котлована – 7,6 м³.

